MP822PO

Встраиваемая микроволновая печь, 60 см, высота 38 см, 6 функций, цвет кремовый, фурнитура латунная.
EAN13: 8017709198749

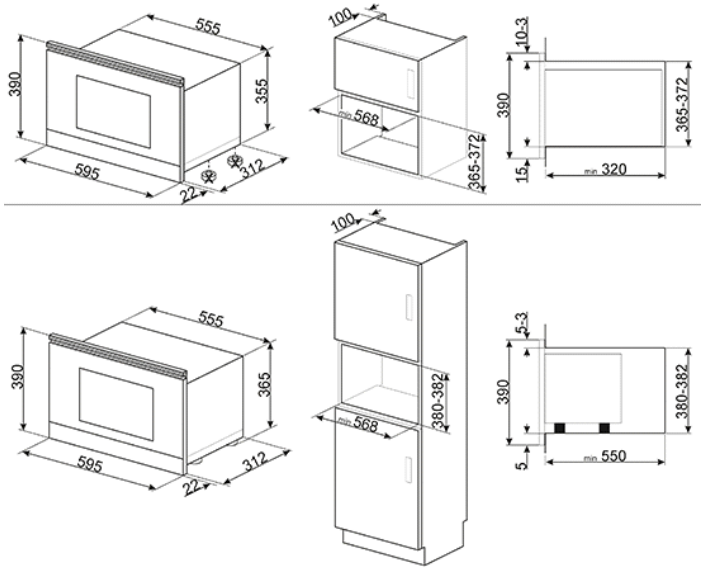

• ЭСТЕТИКА И УПРАВЛЕНИЕ • Цвет кремовый • Поворотные переключатели Coloniale латунные • LED-дисплей • ФУНКЦИИ/ ОПЦИИ/ ТЕМПЕРАТУРА • 6 функций • Функция быстрого старта • Дополнительные функции: размораживание по времени, весу • Электронный программатор: таймер, отсрочка включения, автоматическое выключение • Акустический сигнал окончания приготовления • Режим ShowRoom • ВНУТРЕННЯЯ КАМЕРА • Полезный объем 22 л • Внутренняя камера из нержавеющей стали • Откидной гриль • Внутреннее освещение – 1 лампа накаливания • Поверхность PLUS без поворотного стола • БЕЗОПАСНОСТЬ • Тангенциальная система охлаждения • Автоматическое отключение при открытой дверце • Блокировка управления • АКСЕССУАРЫ В КОМПЛЕКТЕ • Решетка: 1 • Форма для пиццы KITPLATE – заказывается отдельно • ТЕХНИЧЕСКИЕ ХАРАКТЕРИСТИКИ • Номинальная мощность: 2,7 кВт • Мощность гриля: 1,2 кВт • Мощность микроволн: 850 Вт • Напряжение: 220-240 В • Сила тока: 11,7 А • Частота тока: 50 Гц • Вилка для подключения к электрической сети в комплект не входит

Типы нагрева

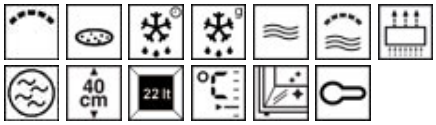

дополнительные аксессуары

• KITPLATE - Форма для пиццы