KCI19POE

Вытяжка островная, 90 см, кремовая
EAN13: 8017709212490

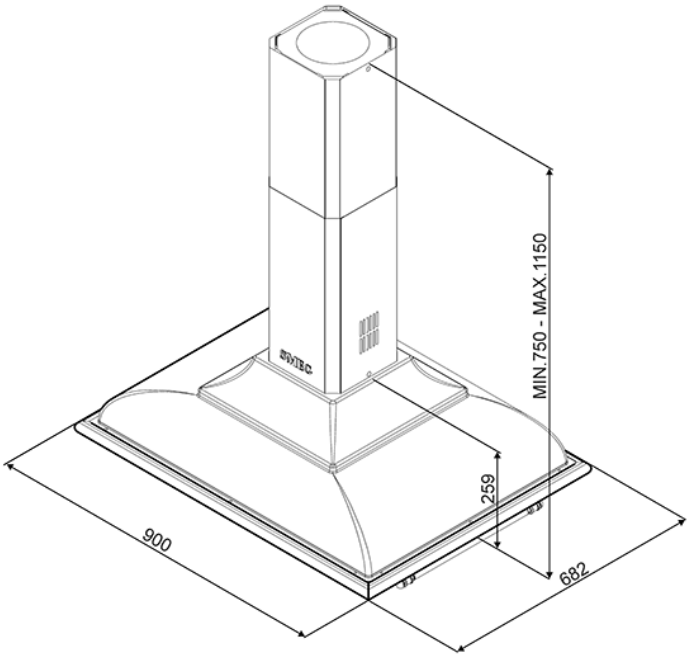

• ЭСТЕТИКА и УПРАВЛЕНИЕ • Кремовая • Фурнитура (логотип + боковые релинги) латунные в комплекте • В отсутствие логотипа и релингов на вытяжке видны крепежные отверстия • Поворотные переключатели • LED освещение (4x1 Вт) • ФУНКЦИИ/ ОПЦИИ • Максимальная производительность: 754 м³/ч • 3 скорости + интенсивный режим • Уровень шума (на 1 скорости): 52 дБ(А) • Жироулавливающие фильтры алюминиевые – 3 шт. • Диаметр воздуховода: 150 мм • ТЕХНИЧЕСКИЕ ХАРАКТЕРИСТИКИ • Мощность подключения: 280 Вт • Мощность мотора: 275 Вт • Напряжение: 220-240 В • Частота тока: 50 Гц

Типы нагрева

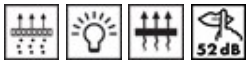

дополнительные аксессуары

• KITLOGOCR - логотип, серебристый • FLT6 - Фильтр угольный • KITKCS - набор аксессуаров, фурнитура состаренное серебро (боковые релинги + логотип) • KITKCX - набор аксессуаров, фурнитура серебристая (боковые релинги + логотип) • KITLOGOAS - логотип, состаренное серебро

Также поставляется

• KCI19AOE - Вытяжка островная, 90 см, антрацит