SE364EMTB

Стеклокерамическая варочная панель, 60 см, скошенный край
EAN13: 8017709234768

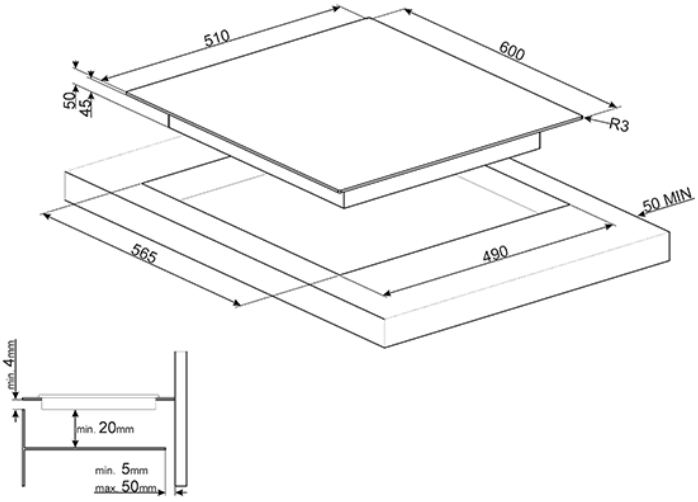

• ЭСТЕТИКА и УПРАВЛЕНИЕ: • Черная стеклокерамика Suprema • Управление Touch control • Скошенный край • ФУНКЦИОНАЛЬНОСТЬ: • 4 зоны нагрева Hi-Light: • Задняя левая: 1,2 кВт, ø 148 мм • Передняя левая: 0,8 - 2,0 кВт, ø124-184 мм • Задняя правая: 1,1 – 2,0 кВт, ø 148-253x148 мм • Передняя правая: 1,2 кВт, ø 148 мм • 9 регулируемых уровней мощности • Функция поддержания температуры • 4 независимых таймера с акустическим сигналом • Индикация времени приготовления • Индикация уровня мощности • Индикация остаточного тепла • Функция ECOlogoc • БЕЗОПАСНОСТЬ: • Защита от перегрева • Блокировка управления от детей • АКСЕССУАРЫ В КОМПЛЕКТЕ: • Скребок • ТЕХНИЧЕСКИЕ ХАРАКТЕРИСТИКИ: • Номинальная мощность: 6,4 кВт • Напряжение: 220-240 Вт • Частота тока: 50/60 Гц

Также поставляется

• SE364ETFX - Черная стеклокерамика. Рамка эффект нержавеющей стали • SE364TD - Черная стеклокерамика. Прямой край • SE364ETD - Черная стеклокерамика. Прямой край