SR775OT

Газовая варочная панель, 70 см, латунь, фурнитура полированная латунь.
EAN13: 8017709140892

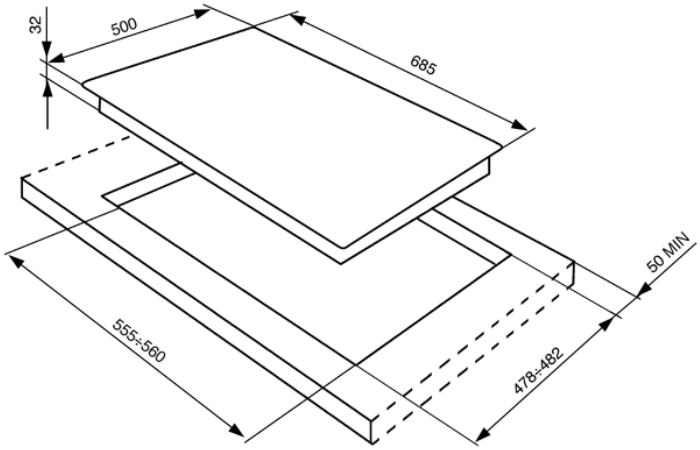

• ЭСТЕТИКА и УПРАВЛЕНИЕ: • Латунь • Фурнитура полированная латунь • Чугунные решетки • Поворотные переключатели • Крышки горелок эмалированные, 1 никелированная • ФУНКЦИОНАЛЬНОСТЬ: • Автоматический электроподжиг • 5 газовых горелок: • Задняя левая – 2,55 кВт • Передняя левая – 1,05 кВт • Центральная – 5,00 (3.9 + 1,1) кВт с двойным управлением • Задняя правая – 1,65 кВт • Передняя правая – 1,65 кВт • БЕЗОПАСНОСТЬ: • Газ-контроль • АКСЕССУАРЫ В КОМПЛЕКТЕ: • Жиклеры для сжиженного газа G30 • ТЕХНИЧЕСКИЕ ХАРАКТЕРИСТИКИ: • Тип газа: природный G20 • Мощность подключения: 1 Вт • Номинальная мощность газа: 11,9 кВт • Напряжение: 220-240 Вт • Частота тока: 50/60 Гц

дополнительные аксессуары

• BB3679 - Чугунный гриль • WOKGHU - Чугунное кольцо для посуды WOK

Также поставляется

• SR775RA - медь, фурнитура полированная медь • SR775BS - белый, фурнитура состаренное серебро • SR775PO - кремовый, фурнитура латунная • SR775AO - антрацит, фурнитура латунная • SR775AS - антрацит, фурнитура состаренное серебро • SR775PS - кремовый, фурнитура состаренное серебро