KIR37XE

Вытяжка островная, 37 см, нержавеющая сталь
EAN13: 8017709203214

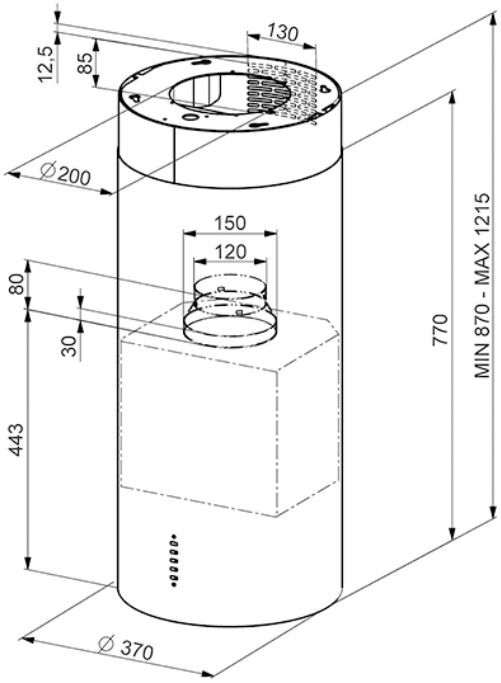

• ЭСТЕТИКА и УПРАВЛЕНИЕ • Нержавеющая сталь • Электронное управление • LED освещение (2x1 Вт) • ФУНКЦИИ/ОПЦИИ • Максимальная производительность: 660 м³/ч • 3 скорости + интенсивный режим • Уровень шума (на 1 скорости): 52 дБ(А) • Индикация загрязнения угольного фильтра • Жироулавливающий фильтр алюминиевый – 1 шт. • Диаметр воздуховода: 150 мм •

Скорость	I	II	III	IV
Мощность (IEC 61 591) м³/ч:	280	400	560	660
Уровень шума IEC 60704-2-13 dB(A):	52	61	65/td>	68

• ТЕХНИЧЕСКИЕ ХАРАКТЕРИСТИКИ • Мощность подключения: 272 Вт • Мощность мотора: 270 Вт • Напряжение: 220-240 В • Частота тока: 50-60 Гц

Типы нагрева

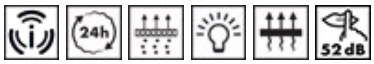

дополнительные аксессуары

• KITFC161 - угольный фильтр